ENERGAIN®
ILUMINACIÓN SUSTENTABLE

EG-TGD280M

5 AÑOS GARANTIA

Ideal para:

- campo de entrenamiento
- escuela
- comunidad
- plaza
- estadio

Ficha Técnica

EG-TGD280M usa una fuente luminosa 2D LUMILEDS® LUXEON 3030, que proporciona una salida de luz excelente, una estabilidad duradera y una vista espléndida.
Utiliza un controlador LED de alta gama con una larga vida útil. Proporcione 5 años de garantía en la luminaria.

UKAS QUALITY MANAGEMENT ISO9001 ISO14001 CE RoHS Compliant IP66 LM-80 LUMILEDS The Brighter Choice POWERED BY INVENTRONICS

LINEA REFLECTORES
SERIE M

MODELO:
EG-TGD280M

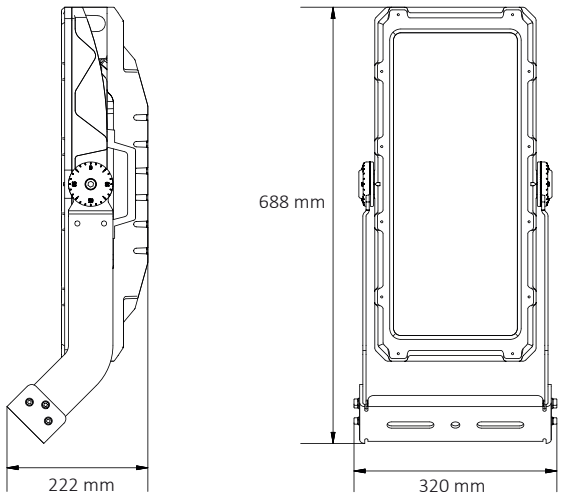

Certificado NOM

LED

60° Ángulo de apertura

45° Ángulo de apertura

30° Ángulo de apertura

15° Ángulo de apertura

CUIDAS TU ECONOMÍA CUIDAS EL PLANETA

AHORRAS HASTA 90% EN ENERGÍA*

IK10 Protección contra impactos

5 700 K
5 000 K
4 000 K
3 000 K
Temperatura de color (TCC)

Vida útil LED 35,000 h

IP66 Protección contra el ambiente

Potencia Eléctrica	Tensión Eléctrica de Entrada	Modulos LED piezas	Frecuencia	CRI	Flujo luminoso	Material	Temperatura de trabajo	LED marca	Driver marca
280 W	100 - 277 V~	1 unidad 448 pcs	50 - 60Hz	75	42 000 Lm	Aluminio fundido a presión, vidrio templado y PC	-40 °C to +50 °C	Philips Lumileds 3030 2D	Inventronics Driver

www.energain.com.mx

Se puede usar un lápiz láser opcional para corregir la dirección de la iluminación durante la instalación.

Controlador LED programable de alta gama, integra la función de atenuación y la protección contra sobretensiones de 6KV /10KV. Proporciona un excelente rendimiento y vida útil.

Estándar 10KV SProtector contra sobretensiones en el dispositivo para proporcionar una garantía más confiable para el controlador LED, extiende la vida útil del producto.

Philips Lumileds 3030 2D

Fuente de luz LED de grado de iluminación superior a 180lm / W de alta eficacia.

Hay una variedad de ángulos de haz disponibles para diferentes requisitos de iluminación, la cubierta de vidrio templado protege eficazmente los LED contra daños.

Todo el dispositivo puede ser ajustable de 0-360º, y el módulo individualpuede ser ajustable de 0-90º.

ENERGAIN®
ILUMINACIÓN SUSTENTABLE