ENERGAIN®
ILUMINACIÓN SUSTENTABLE

EG-B9W-MESH

[smart light]

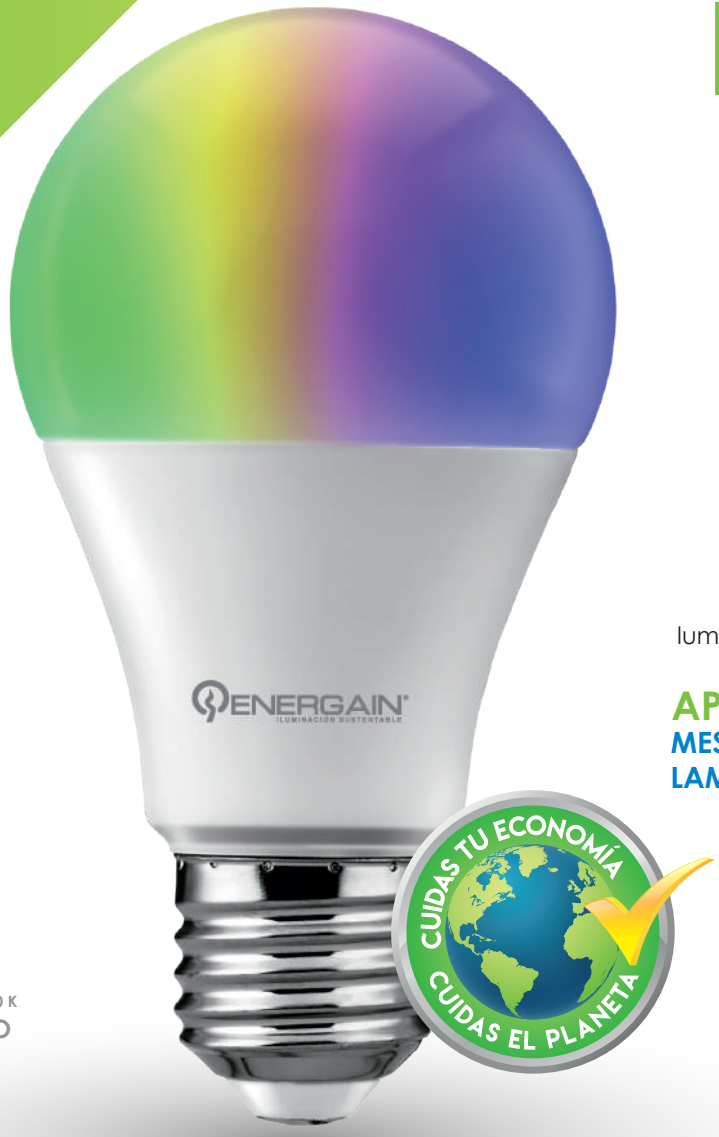

ATENUABLE

BLUETOOTH 4.0

RGB

3000 K ▲ 6500 K
CALIDO FRÍO

Para el control de esta luminaria descarga la aplicación

APP MESH LAMP

Disponible
IOS ANDROID

Ideal para:

- Habitaciones
- Residencias
- Centros comerciales
- Comercios en general
- Oficinas
- Restaurantes

Ficha Técnica

Luminaria de LEDS para interiores de alta eficiencia. Tipo fijo, Iluminación en estado sólido con excelente disipación de calor y cuerpo de acrílico. Sencilla instalación, no contiene desechos tóxicos, ni emite rayos UV.

CUIDAS TU ECONOMÍA CUIDAS EL PLANETA

AHORRAS HASTA 90% EN ENERGÍA

LINEA INTERIOR
BOMBILLAS

MODELO:

EG-B9W-MESH

ENERGAIN®
ILUMINACIÓN SUSTENTABLE

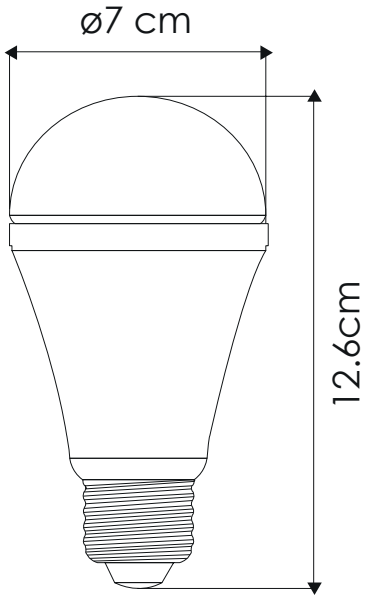

Sustutiye a focos incandescentes de

70 W

Con 750 lm

Certificado NOM

LED

RGB
3,000°K
6,000°K
Temperatura de color (TCC)

Vida útil
LED 25,000 h

IP50
Protección
contra el ambiente

220°
Ángulo
de apertura

Potencia Eléctrica	Tensión Eléctrica de Entrada	Corriente Nominal	Frecuencia	Peso	Factor de Potencia	Flujo Luminoso	Tipo de bulbo
9W	100 - 240 V~	0.10 A	50 - 60Hz	85g	80	750 lm	E26/E27