ENERGAIN®
ILUMINACIÓN SUSTENTABLE

EG-LHD-BDR

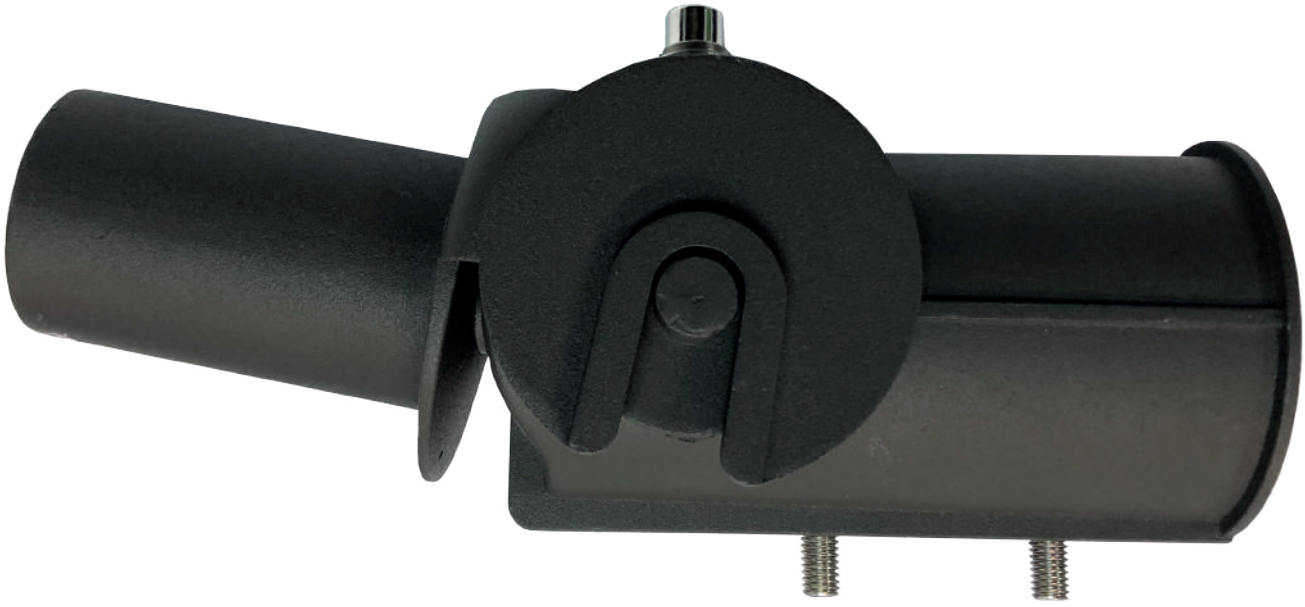

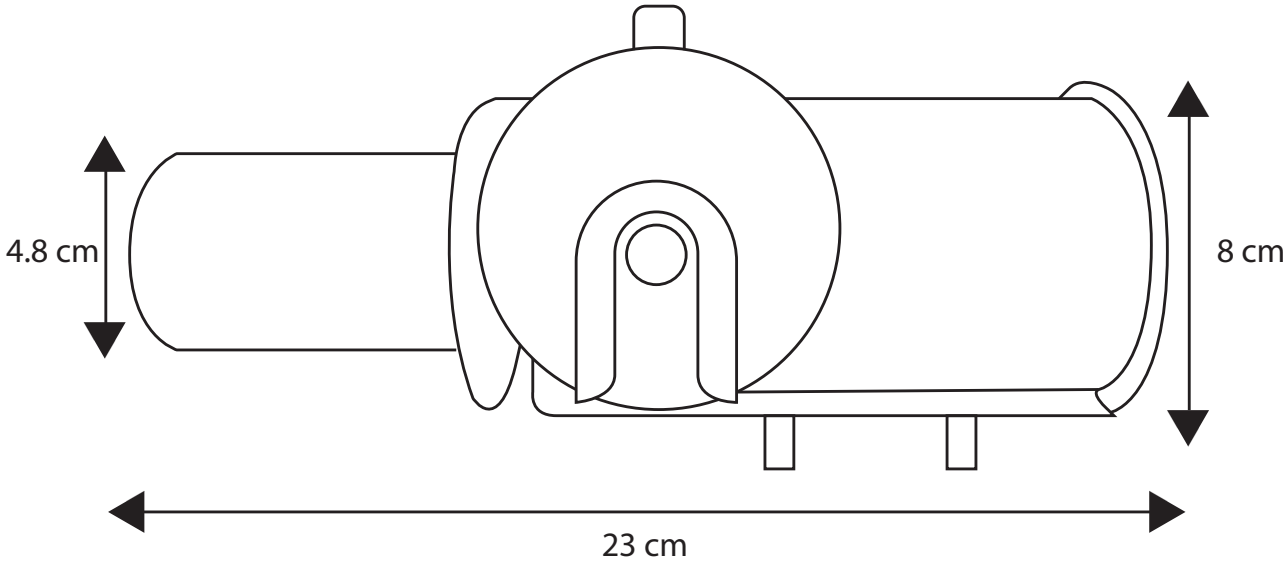

CUIDAS TU ECONOMÍA CUIDAS EL PLANETA

AHORRAS HASTA 90% EN ENERGÍA