ENERGAIN®
ILUMINACIÓN SUSTENTABLE

EG-TLS-12W

Ficha Técnica

EG-TLS-12W son proyectores con fuente de luz LED para sobreponer en riel electrificado de 1 circuito. Pueden reemplazar proyectores con lámparas halógenas de hasta 100 W Fabricada con los mejores materiales y acabados de alta calidad. Su cuerpo es de aluminio de alta resistencia a la corrosión.

Ideal para:

- Cadenas boutique
- Centros comerciales
- Comercios en general

CUIDAS TU ECONOMÍA CUIDAS EL PLANETA

AHORRAS HASTA 90% EN ENERGÍA*

Linea Interiores
Acentos

Modelo:
EG-TLS-12W

ENERGAIN®
ILUMINACIÓN SUSTENTABLE

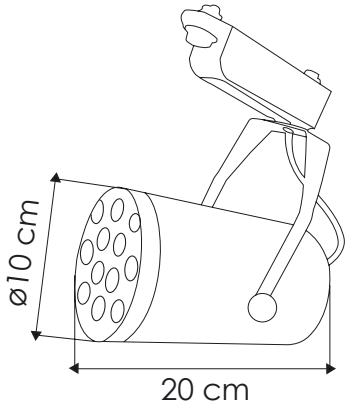

Certificado NOM

LED

3,000°K
4,100°K
6,000°K
Temperatura de color (TCC)

Vida útil
LED 25,000 h

IP40
Protección
contra el ambiente

30°
Ángulo
de apertura

Potencia Eléctrica	Tensión Eléctrica de Entrada	Corriente Nominal	Frecuencia	Peso	CRI	Flujo Luminoso	Cuerpo
12W	100 - 240 V~	0.16 A	50 - 60Hz	678gr	80	1,200 lm	Aluminio y acrílico