ENERGAIN®
ILUMINACIÓN SUSTENTABLE

EG-DL-COB-20W

Ideal para:

- Hoteles
- Residenciales
- Boutiques
- Oficinas
- Restaurantes
- Lobbies

Ficha Técnica

EG-DL-COB-20W es una luminaria de LEDS para empotrar en interiores, de alta eficiencia, tipo fijo, iluminación en estado sólido con excelente disipación de calor y cuerpo de aleación de aluminio y acrílico. Sencilla instalación, no contiene desechos tóxicos, ni emite rayos uv.

CUIDAS TU ECONOMÍA CUIDAS EL PLANETA

AHORRAS HASTA 90% EN ENERGÍA*

* Imagen ilustrativa sujeta a cambios sin previo aviso.

LINEA INTERIOR
DOWNLIGHTS

MODELO:
EG-DL-COB-20W

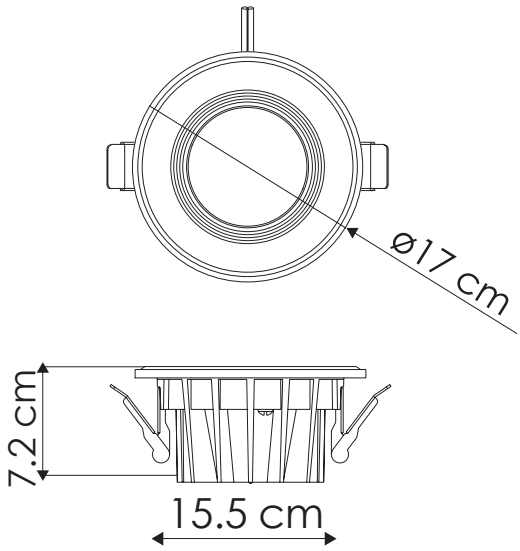

Instalación

Certificado NOM

LED

6,000° K
3,000° K
Temperatura de color (TCC)

Vida útil LED 35,000 h

IP40
Protección contra el ambiente

120°
Ángulo de apertura

Potencia Eléctrica	Tensión Eléctrica de Entrada	Corriente Nominal	Frecuencia	Peso	Flujo Luminoso	Cuerpo
20W	100 - 240 V~	0.21 A	50 - 60Hz	380 g	1,800 lm	Aleación de aluminio

* Imagen ilustrativa sujeta a cambios sin previo aviso.