ENERGAIN®
ILUMINACIÓN SUSTENTABLE

REFLECTORES
LÍNEA EXTERIOR

MODELO:

FL-300W

La luminaria EG-FL-300W es diseñado en aluminio **resistente a la corrosión**, así como **sellada y resistente al polvo y humedad,** Es un reflector para sobreponer. la cual puede sustituir un reflector con fuente de luz fluoresente de 600 W.

Ideal para:

- Patios
- Garages
- Andenes
- Bodegas
- Talleres
- Jardines

www.energain.com.mx

CUIDAS TU ECONOMÍA
CUIDAS EL PLANETA

AHORRAS HASTA
90%
EN ENERGÍA*

Búscanos en todas nuestras redes sociales:

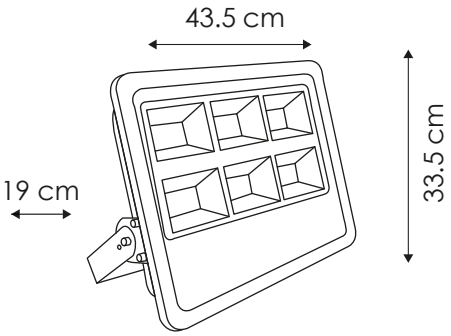

Temperatura de color	6 000 K
Vida útil	35,000 h
Proteccion Ambiental	IP66
Ángulo De Apertura	180°

Potencia Eléctrica	300 W
Tensión Eléctrica de Entrada	100 - 277 V~
Corriente Nominal	2.47 A
Frecuencia	50 - 60Hz
Peso	6.2 kg
CRI	80
Flujo Luminoso	35,000 lm
Cuerpo	Aluminio y cristal templado

ENERGAIN®
ILUMINACIÓN SUSTENTABLE